Циркуляционный насос Wellmix WRE BASIC 40-120F (электронное регулирование, 380V)

Циркуляционные фланцевые насосы · Артикул 16049990 · Серия WRE

1. Обзор

ОБЩИЕ СВЕДЕНИЯ

WRE (фланцевые) - серия циркуляционных насосов с мокрым ротором. Стандартный присоединительный размер - от 32 до 80 мм. Электронное управление.

Производительность - до 53 м3/час, напор - до 16 м. Мощность двигателя - до 1300 Вт.

Перекачиваемая жидкость - вода или антифриз для систем отопления на основе гликоля с концентрацией не более 50%. Жидкость должна быть чистой, неагрессивной, без твердых или длинноволокнистых включений, а также взрывоопасных и легковоспламеняющихся жидкостей.

ОБЛАСТИ ПРИМЕНЕНИЯ:

— циркуляция теплоносителя в системах радиаторного отопления

Основные данные

Присоединительный размер	DN40 PN10
Максимальная мощность, Вт	550
Максимальный напор, м	12
Максимальная производительность, м3/ч	18
Максимальная производительность, л/мин	300,06
Гарантия, мес	24

2. Гидравлические характеристики

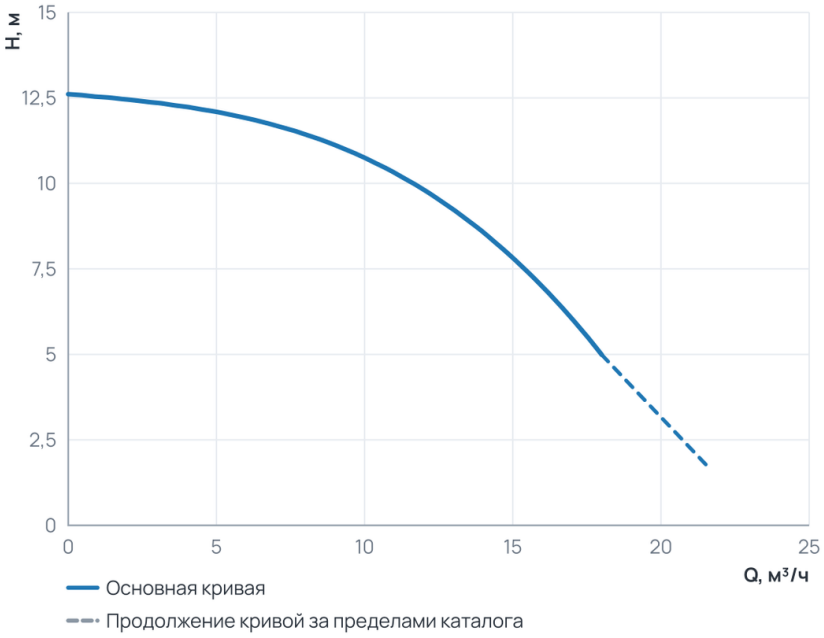

Рабочий диапазон

Подача Q	0 … 18 м³/ч
Напор H	5 … 12,6 м

Пунктир на диаграмме — продолжение кривой за пределами каталога производителя.

3. Технические данные

Общие сведения

Тип	Насос	Серия	WRE
Сдвоенный	Нет	Назначение	Отопление и ГВС
Гарантия, мес	24	Уровень шума, дБ	42
Ответные соединения	Нет		

Гидравлические данные

Максимальный напор, м	12	Максимальное давление в системе, бар	10
Максимальная производительность, м3/ч	18	Максимальная производительность, л/мин	300,06

Перекачиваемая среда

Максимальное содержание этиленгликоля, %	50	Максимальная температура перекачиваемой жидкости, °C	+2...+110

Материалы

Материал корпуса	Чугун с катафорезным покрытием	Материал обмотки статора	Медь
Материал рабочего колеса	Композит		

Монтаж и присоединение

Вес, кг	14,6	Длина, мм	300
Высота, мм	220	Ширина, мм	217
Присоединение	Фланцевое	Монтажная длина, мм	220
Присоединительный размер	DN40 PN10	Диаметр условного прохода, мм	40
Ток, A min (Циркуляционные фланцевые насосы)	0,8	Мощность, Вт min (Циркуляционные фланцевые насосы)	300

Электродвигатель

Ток, A min	0,8	Мощность, Вт min	300
Номинальный ток, A	1,4	Параметры электросети	3~380 V
Максимальная мощность, Вт	550	Частотное регулирование двигателя	Да

4. Габаритные размеры

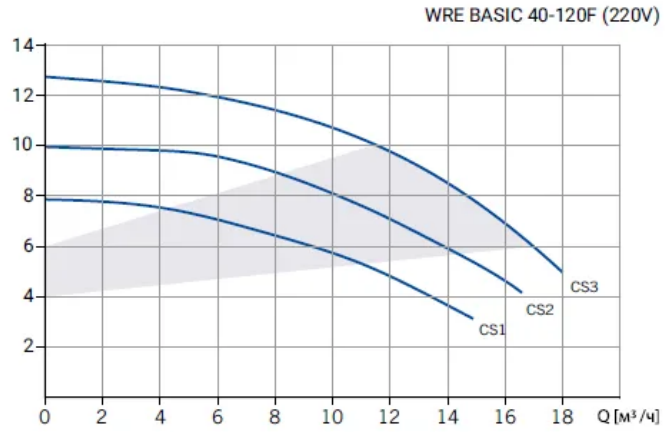

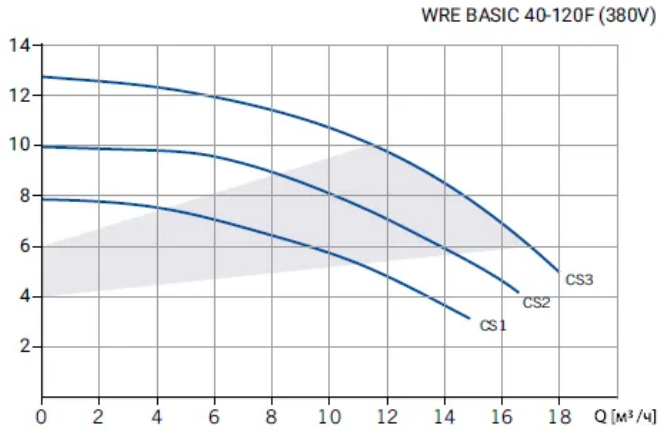

CS - постоянная скорость

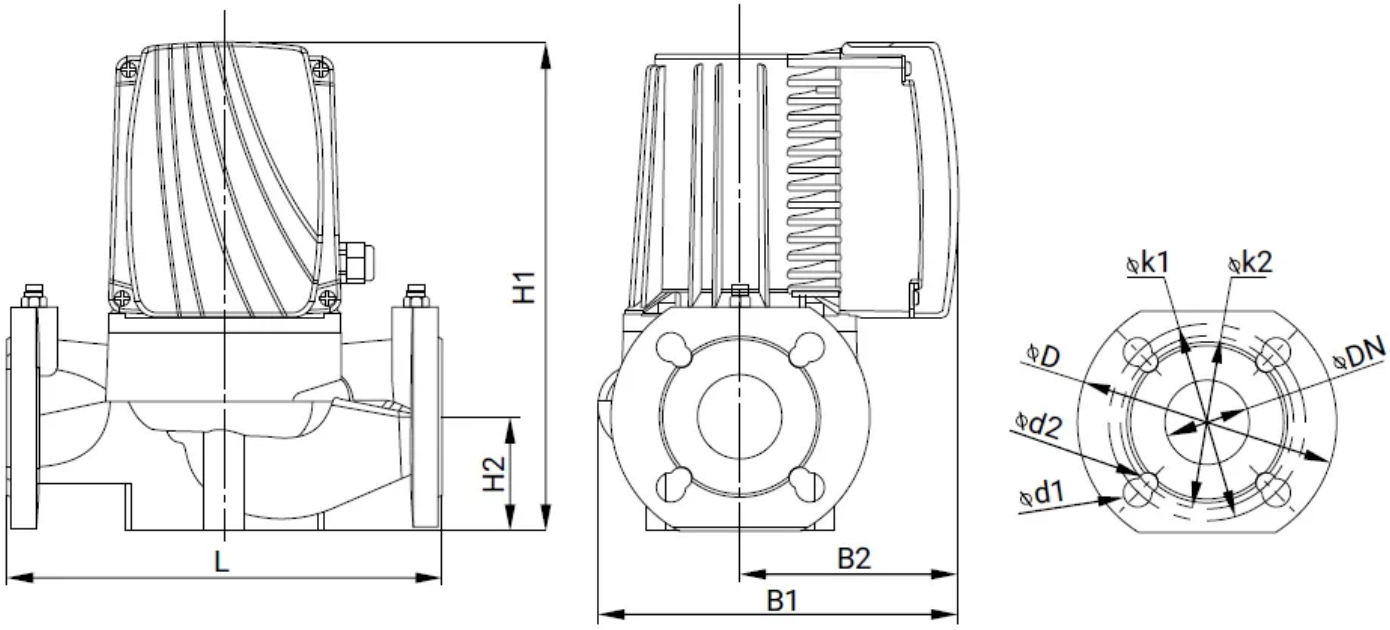

Модель	L	H1	H2	B1	B2	D	k1	d1	k2	d2	DN	Масса, кг
WRE BASIC 40-120 F_380V	220	300	65	217	140	150	110	19	100	40	14	14,6

5. Данные для заказа

Наименование	Циркуляционный насос Wellmix WRE BASIC 40-120F (электронное регулирование, 380V)
Артикул	16049990
Производитель (марка)	WELLMIX
Серия	WRE
Вид оборудования	Циркуляционные фланцевые насосы
Вес, кг	14,6
Гарантия, мес	24

6. Документация

Листы данных производителя

- WRE BASIC 40-120F_380V 16049990

Инструкции и паспорта

- Паспорт_ инструкция по монтажу и эксплуатации WRE BASIC Фланцевые_26.06.2026

Каталоги

- Каталог WRS, WRE 21.09.2026

3D и CAD-модели

- BIM-модель Revit, серия WRE — архив WELLMIX
- Чертежи DWG, серия WRE — архив WELLMIX
- 3D-модель STEP, серия WRE — архив WELLMIX

Документы прилагаются к товару — в карточке товара и в архиве документов для тендера.